නාසාහි අඟහරු ගවේෂණ රෝවර් රථයේ දෛනික විස්තරය

"ස්පිරිට්" නම් වූ නාසා ආයතනයේ පළමුවෙනි ද්විත්ව යානය අඟහරු ග්‍රහයාගේ පෘෂ්ඨය මතුපිට අතීතයේ හෝ වර්තමානයේ ජලය තිබේදැයි සාක්ෂි ගවේෂණය කිරීමට අවශ්‍ය උපකරණවලින් සමන්විතය.

1. සාමාන්‍ය දිනෙක ආරම්භය

ඉර උදාවෙන් ස්වල්ප වේලාවක් ගතවීමත් සමග අවදිවීමට දෙනු ලබන ඇමතුමකින් "ස්පිරිට්" රෝවර් රථයේ දිනක ආරම්භය සිදු වේ.

2. අඟහරු පෘෂ්ඨය මත ගමන් කිරීම

අවශ්‍ය වේලාවට පෘථිවියේ සිට ස්පිරිට් රෝවර් යානය පාලනය කළ නොහැකි බැවින් යානය සතු ඉලක්කයන් සම්පූර්ණ කර ගැනීම සඳහා එයටම ආවේණික ක්‍රමයක් සොයා ගත යුතුයි.

"ස්පිරිට්" පියවරෙන් පියවර ගමන් කරයි

විනාඩි 10 ක නිශ්චලතාවයකින් තත්පර 10 ක පියවරක් ගමන් කළ හැකිය. හැසාර්ඩ් කැමරාවන් මගින් ප්‍රතිබිම්බයන් ත්‍රිමාන රූපවලට හැරවීමේ හැකියාව සහිතය.

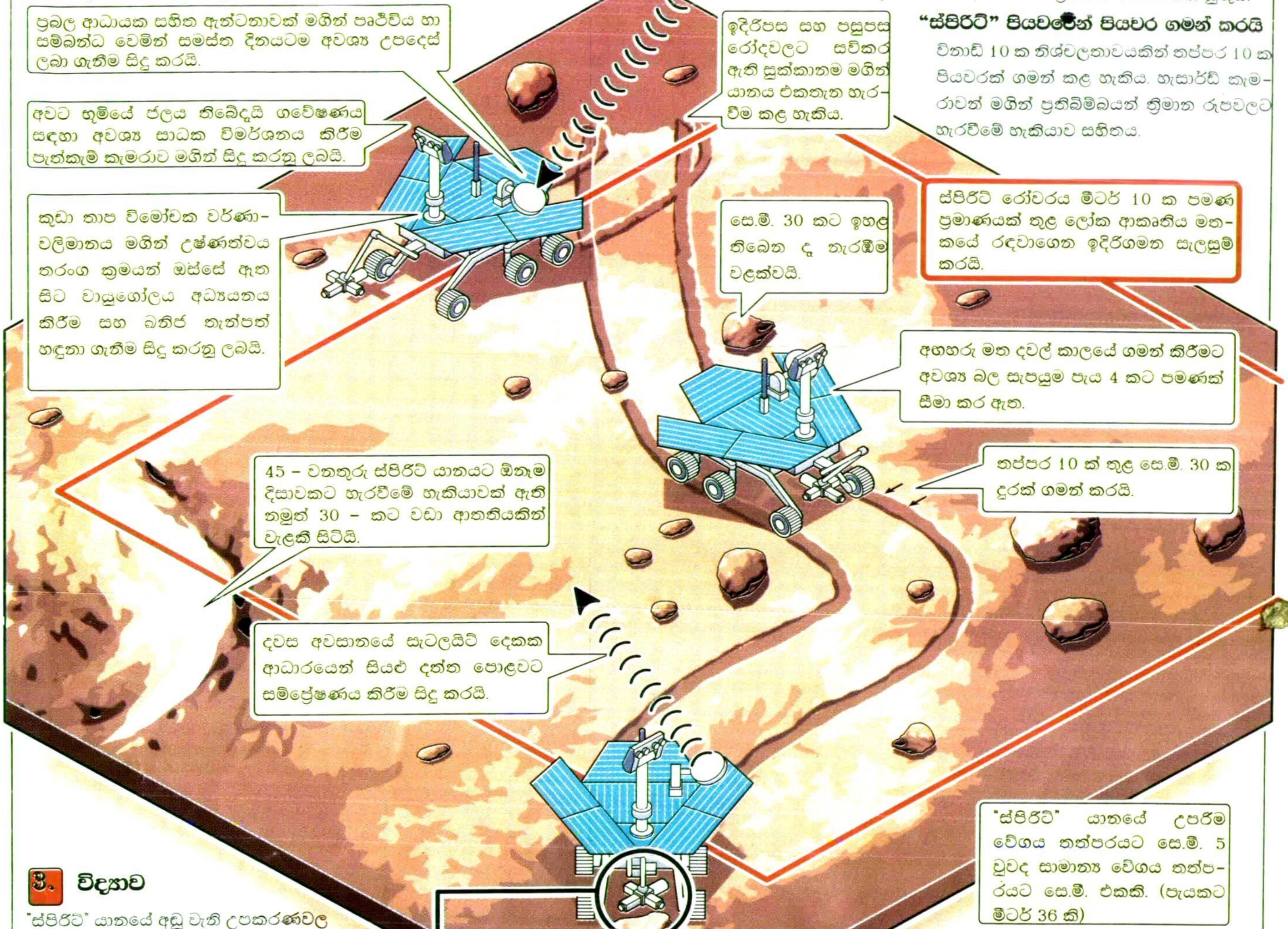

3. විද්‍යාව

"ස්පිරිට්" යානයේ අඩු වැනි උපකරණවල ක්‍රියාකාරිත්වය නිරීක්ෂණය සඳහා හැසාඩ් කැමරාවන් යොදා ගෙන ඇත.

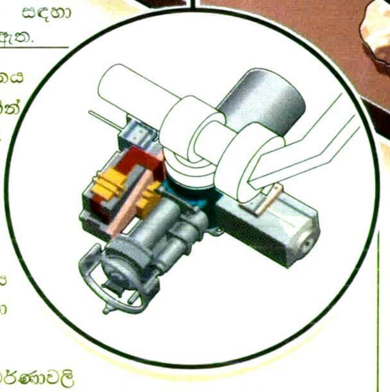

1. අන්වීක්ෂීය ප්‍රතිබිම්බමානය (Microscopic Imager) මගින් සමීප ඡායාරූප ගැනීම සිදු වේ.
2. ගල් කැඩීමේ උපකරණය නැවුම් පොළව මතුපිට හැරීම සඳහා යොදා ගනී.
3. අන්වීක්ෂීය ප්‍රතිබිම්බමානය එම හාරන ලද පොළව පරීක්ෂා කිරීමට භාවිතා කරයි.
4. ඇල්ෆා අංශු එක්ස් කිරණ වර්ණාවලිමානය(Alpha Parti x-ray Sepctrometer) මගින් පාෂාණවල අඩංගු මූලද්‍රව්‍ය පිළිබඳ විශ්ලේෂණය කරනු ලබයි.
5. මොසාබා වර්ණාවලිමානය (Mossbauer Spectrometer) මගින් චුම්බකලක්ෂණ පරීක්ෂා කිරීම සහ උණුසුම් තත්ත්වයන් යටතේ නිර්මාණය වූ පාෂාණයන් හඳුනා ගැනීම සිදු කරයි.

සැලසුම් කරන ලද දවස් 90 ක කාලය තුළ "ස්පිරිට්" රෝවර් රථය තුළ ඇති සූර්යකෝෂ මත අඟහරුගේ දූහුවිලි තැන්පත්වීම නිසා සහ හිරුට දුරින් ගමන් කිරීම නිසා මෙහි ක්‍රියාකාරිත්වය ක්‍රම ක්‍රමයෙන් අඩු වේ.

ගුසෙව් ආවාටය

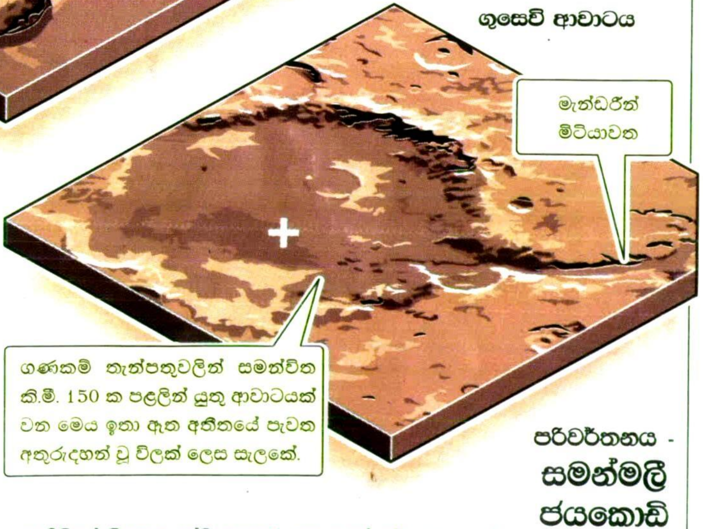

පෘථිවියේ විද්‍යාඥයන්ට අඟහරු ග්‍රහයාගේ වේලාව සකස් කිරීමට ද සිදු විය. අඟහරු මතුපිට වේලාව සාමාන්‍ය දිනකට වඩා විනාඩි 40 කින් වැඩිය.

පරිවර්තනය - **සමන්මලී ජයකොඩි**

REUTERS